| No. | REVISION | | CHK | APR | DATE |
|---|---|---|---|---|---|
| 8 | 原図書換 | K.K | | MK | 94.6.2 |
| 9 | 圧力単位変更 | N.I | | YY | 97.3.10 |
| 10 | 設計、気密圧力変更 | NI | | TH | 97.5.19 |
| 11 | 管用テーパねじの表記訂正 | NI | 中込 | 窪田 | 09.11.26 |

参考図

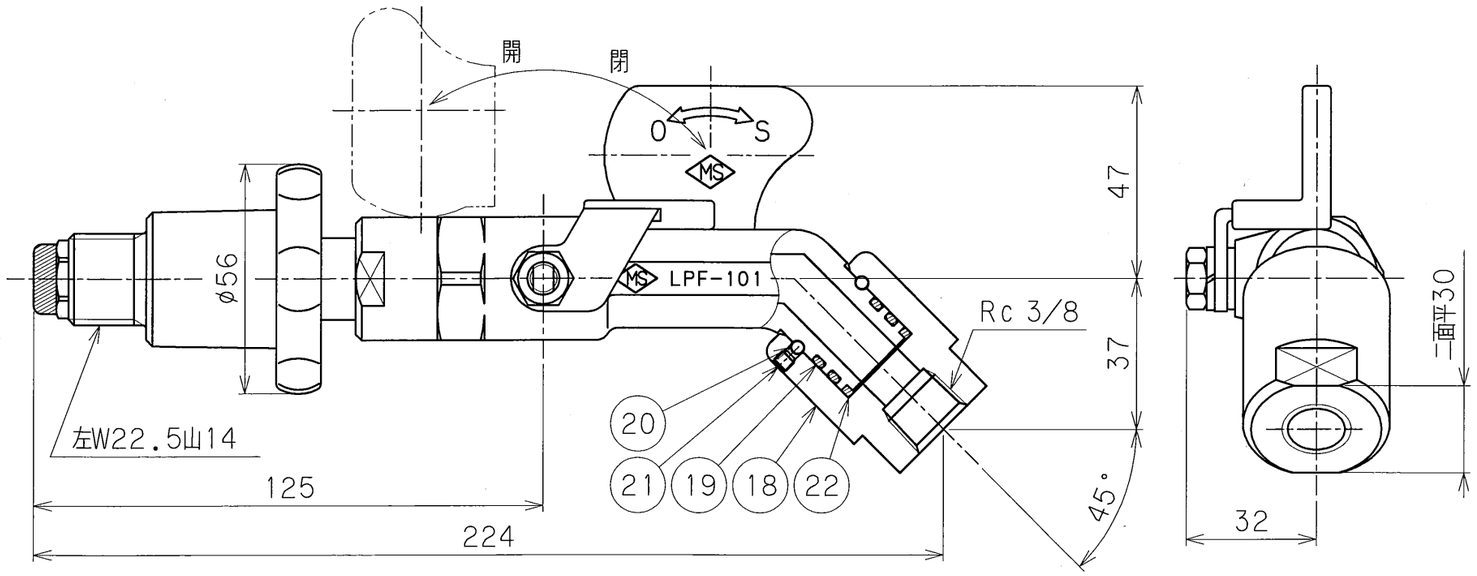


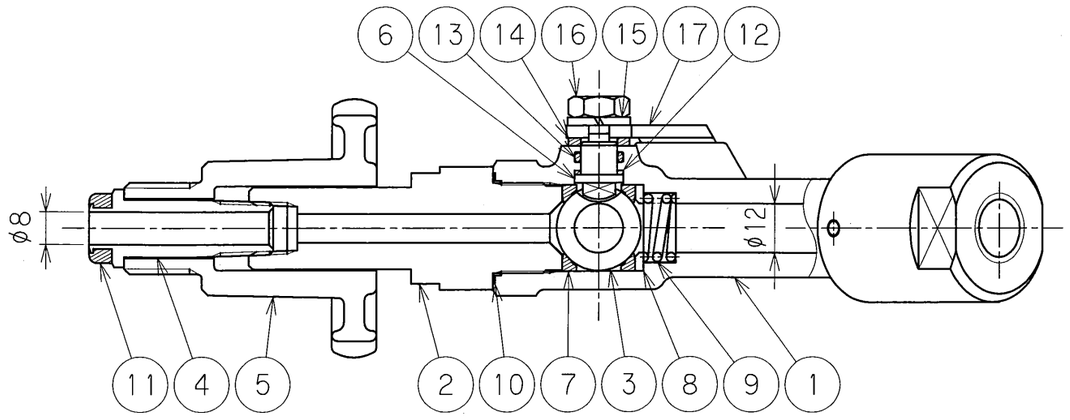


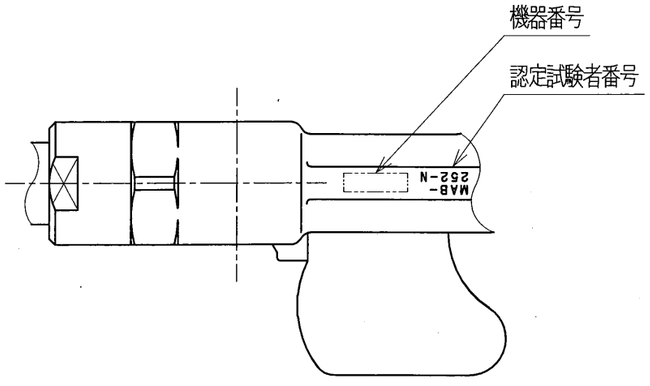


大臣認定品

| | | |
|---|---|---|
| 設計圧力 | 2.35 | MPa |
| 設計温度 | -10~70 | ℃ |
| 耐圧試験圧力 | 3.9 | MPa |
| 気密試験圧力 | 2.35 | MPa |
| 製品コード | LPF-101-00 | |

| No. | PART NAME | MATERIAL | QTY. | REMARKS |
|---|---|---|---|---|
| 22 | スラストリング | PTFE | 1 | 充填材入り |
| 21 | 六角穴付キ止メネジ | SUS304 | 1 | |
| 20 | ボール | SUS304 | 1 SET | |
| 19 | O-リング | NBR | 2 | |
| 18 | ジョイント | SUS304 | 1 | |
| 17 | ハンドル | SPCC | 1 | |
| 16 | 六角ナット | SUS304 | 1 | |
| 15 | スプリングワッシャ | SUS304 | 1 | |
| 14 | スラストリング | PTFE | 1 | 充填材入り |
| 13 | O-リング | NBR | 1 | |
| 12 | スラストリング | PTFE | 1 | 充填材入り |
| 11 | パッキン | CR | 1 | |
| 10 | ガスケット | C1100P | 1 | |
| 9 | スプリング | SUS304 | 1 | |
| 8 | ワッシャ | C3604B | 1 | |
| 7 | シート | PTFE | 2 | |
| 6 | ステム | SUS304 | 1 | |
| 5 | アダプタ ハンドル | C3771B | 1 | |
| 4 | アダプタ スピンドル | C3604B | 1 | |
| 3 | ボール | SUS304 | 1 | |
| 2 | ソケット | C3604B | 1 | |
| 1 | ボディ | C3771B | 1 | |

SUBJECT

# LPガス移充填用ボールバルブ

LPF-101

Rc 3/8

| DWG.No. | REV. | | |
|---|---|---|---|
| B-16292-00 | 11 | | |
| DRAWN | CHECKED | APPROVED | DATE |
| K.K | 中込 | 河西 | 94.6.24 |

MIYAIRI VALVE MFG.CO.,LTD.

株式会社宮入バルブ製作所