参考図

No.	REVISION		CHK	APR	DATE
6	表示例追記	渡邉	1.0	小澤	'25.9.1
7	表示例見直し	渡邉	飯野	小澤	'26.4.6
8	表示例見直し	渡邉	飯野	小澤	'26.6.5

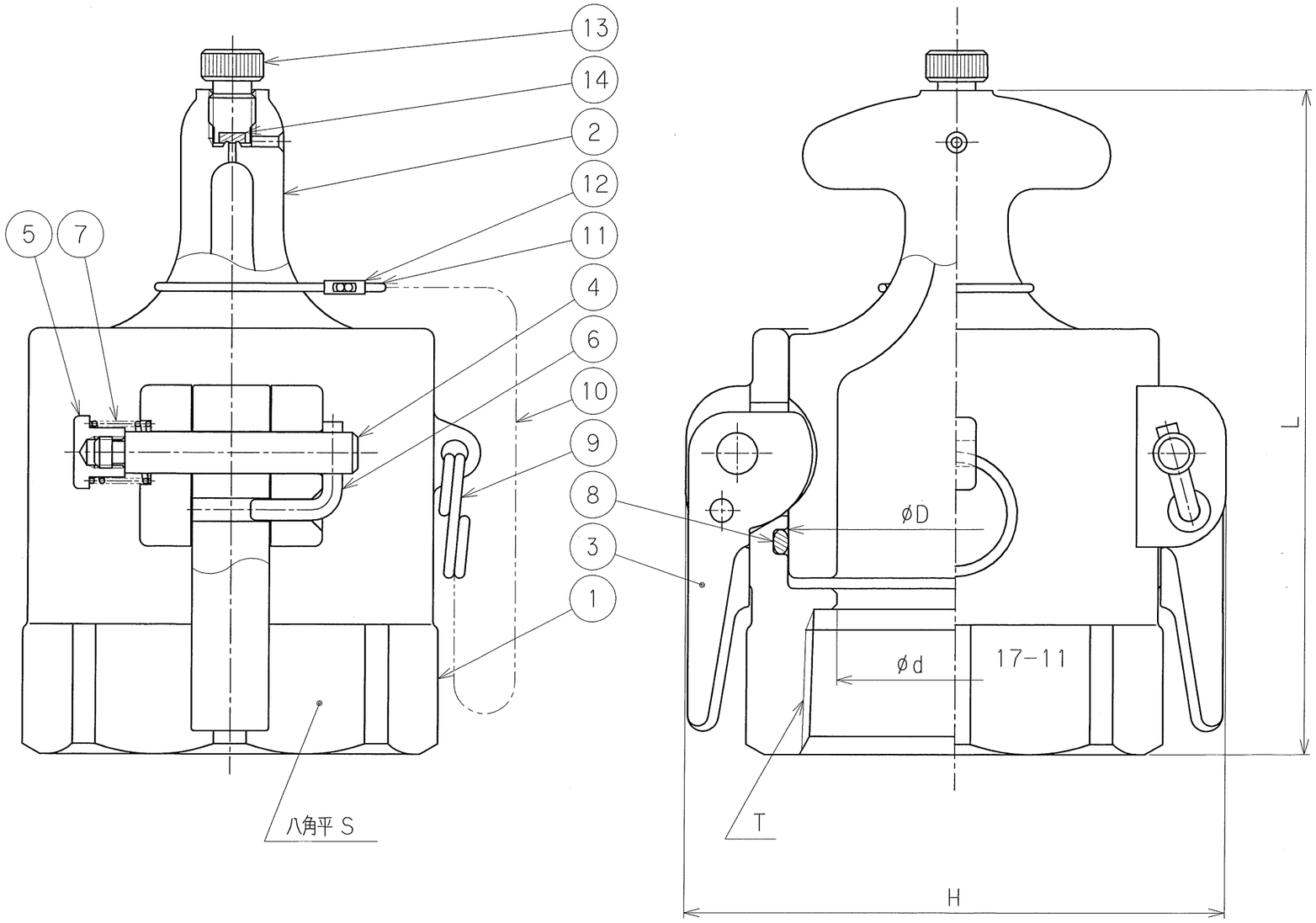

打刻表示例（八角平部）

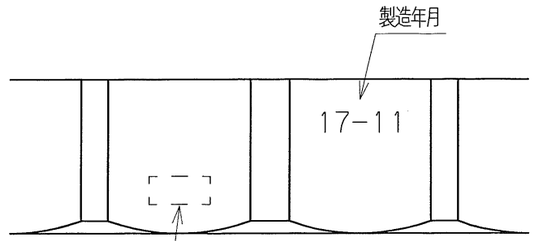

14	パッキン	NBR	1	
13	プラグ	C3604B	1	
12	クリップ	SUS304	1	
11	リング	SUS304	1	
10	チェーン	SUS304	1set	
9	リング	SUS304	1	
8	Oーリング	NBR	1	
7	スプリング	SUS304	2	
6	止メピン	SUS304	2	
5	ストッパー	C3604B	2	
4	ピン	SUS304	2	
3	レバー	CAC403	2	
2	雌カップリングカバー	CAC406	1	
1	雌カップリング	C3771B	1	
No.	PART NAME	MATERIAL	QTY.	REMARKS

注記

1．八角平部にネジの表示として API または Rc と刻印いたします。

呼び径	T	H	L	D	d	S	製品コード
25A	API 1	74	110	38	22	46	LC-F-39-25A-01
	Rc 1	74	110	38	22	46	LC-F-39-25P-01
50A	API 2	105	130	65	46	77	LC-F-39-50A-01
	Rc 2	105	130	65	46	77	LC-F-39-50P-01

社検品

使用流体		
設計圧力	2.94	MPa
設計温度	-10~70	℃
耐圧試験圧力	4.41	MPa
気密試験圧力	3.24	MPa

SUBJECT

雌カップリング

LC-F

DWG.No.	REV.		
B-85278-39	8		
DRAWN	CHECKED	APPROVED	DATE
中込	K.M	窪田	06.10.16

MIYAIRI VALVE MFG.CO.,LTD.

株式会社宮入バルブ製作所