No.	REVISION		CHK	APR	DATE
0	Ref.B−69238−07 Rev.1				
1	No.26形状一部変更	渡邉	一瀬	富田	'17.12.12
2	調整圧力範囲変更	渡邉	一瀬	富田	'18.8.27
3	No.24,25,26数量訂正	小松	近藤	一瀬	'20.3.26
4	注4追加	小松	飯野	小澤	25.1.30

参考図

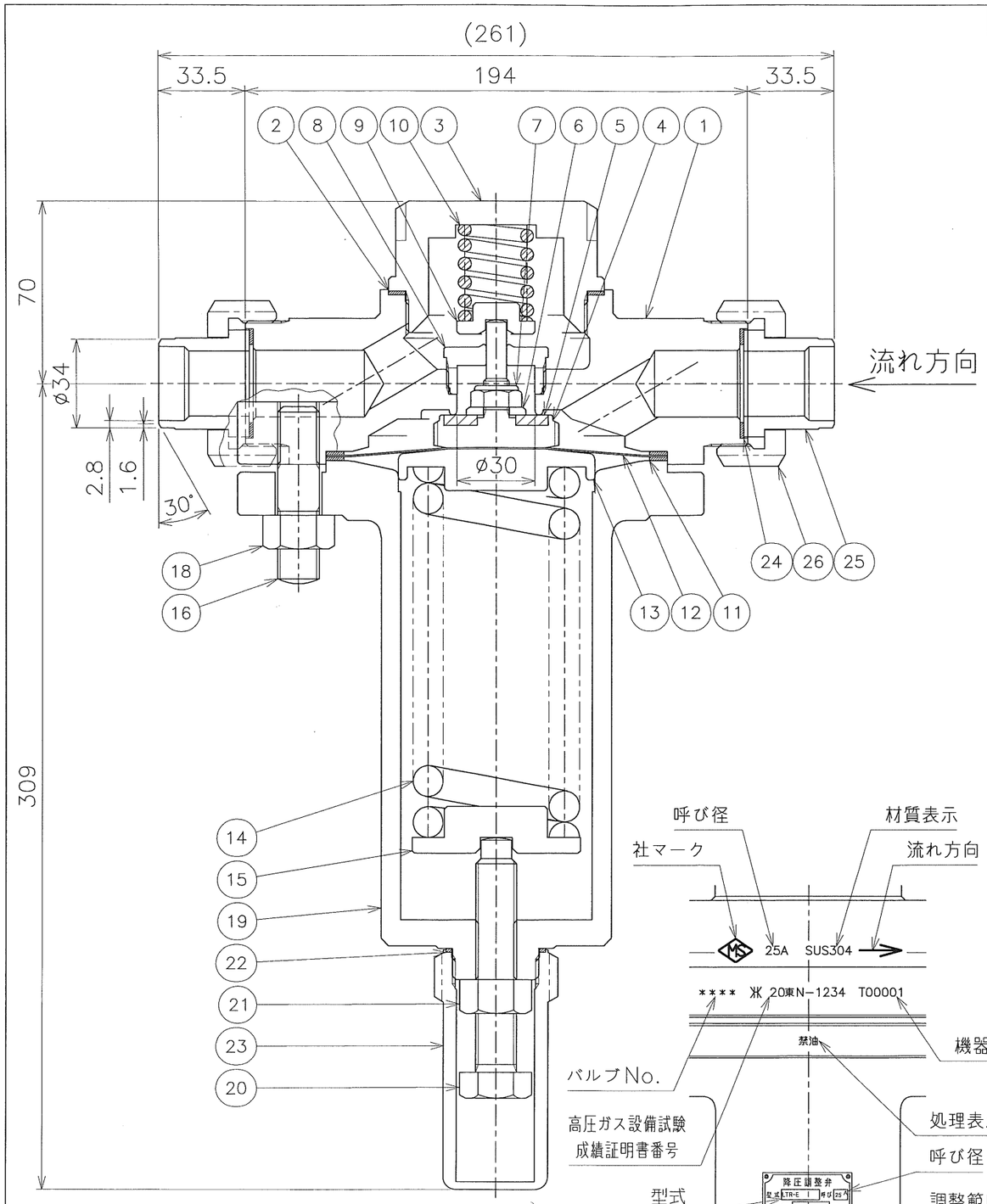

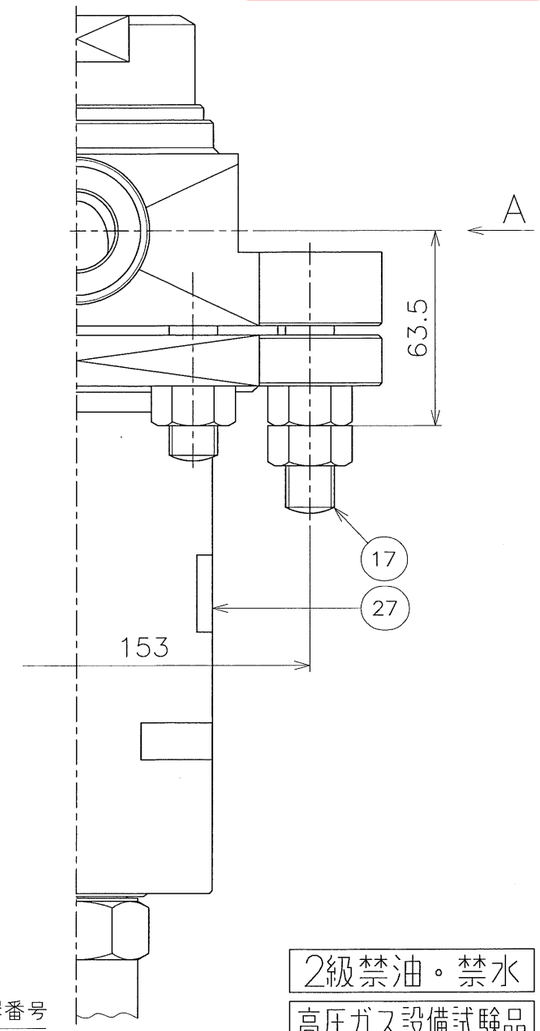

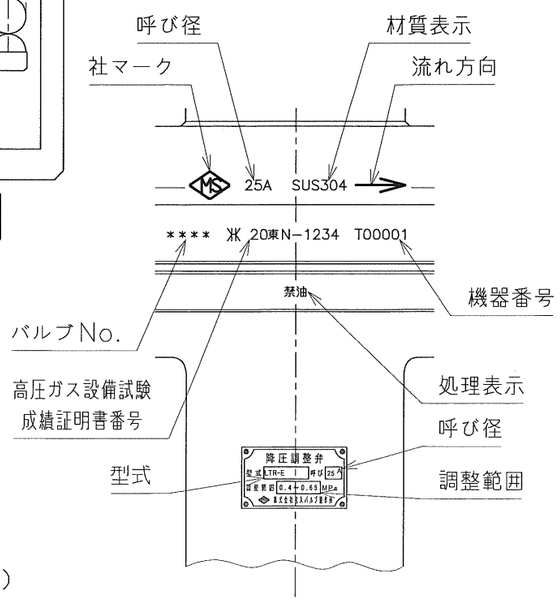

A−矢視（表示例）

2級禁油・禁水

高圧ガス設備試験品

流体	天然ガス（ガス）	
設計圧力	2.0	MPa
設計温度	−196〜+75	°C
耐圧試験圧力	3.0	MPa
気密試験圧力	2.0	MPa
調整範囲（注4）	0.4〜0.65	MPa
設定圧力		MPa
製品コード	LTR−E−18−025	

No.	PART NAME	MATERIAL	QTY.	REMARKS
27	銘板	SUS304	1	
26	ユニオンナット	SUS304	2	
25	スリーブ	SUS304	2	
24	出入口ガスケット	V/#GF300	2	
23	キャップ	SUS304	1	
22	キャップガスケット	PTFE	1	
21	ロックナット	SUS304	1	
20	調整ボルト	SUS304	1	
19	スプリングキャップ	SUS304	1	
18	六角ナット	SUS304	8	
17	植込みボルト	SUS304	2	M16
16	植込みボルト	SUS304	4	M16
15	スプリング押え	SUS304	1	
14	スプリング	SW−C	1	三価クロメート
13	スプリング受け	SUS304	1	
12	ダイヤフラム	SUS304/PTFE	1set	
11	ボンネットガスケット	V/#GF300	2	
10	弁体スプリング	SUS304	1	
9	弁体スプリング受け	SUS304	1	
8	ガイド	SUS304	1	
7	U−ナット	SUS304	1	
6	シートパッキン押え	SUS304	1	
5	シートパッキン	PTFE	1	
4	弁体	SUS304	1	
3	ボディキャップ	SUS304	1	
2	ボディキャップガスケット	V/#GF300	1	
1	ボディ	SUS304	1	

SUBJECT

LNG設備用　降圧調整弁

LTR−E

25A

DWG.No.	REV.
B−69238−18	4

DRAWN	CHECKED	APPROVED	DATE
渡邉	一瀬	富田	'16.8.30

MIYAIRI VALVE MFG.CO.,LTD.

株式会社宮入バルブ製作所

注記 1. 25「スリーブ」、26「ユニオンナット」は、高圧ガス設備試験の対象外です。
2. 本製品は気相ラインで使用し、低温の液化ガス（液）を流通させないで下さい。
3. バルブNo.は別紙”銘板リスト”を参照下さい。（客先指定）
4. 吹き止まり圧力で調整する場合、上限は0.5MPaです。