資料

No.	REVISION		CHK	APR	DATE
3	ねじ込みトルク追記	NI	YY	吉田	'98.11.09
4	認定試験者番号表示位置変更	NI	y.	吉田	'00.01.12
5	ボディ形状変更	K.M	y.	吉田	'00.10.30
6	誤記訂正	NI	y.	吉田	'02.06.11
7	表示変更	KM	中込	窪田	'08.04.22
8	ハンドル形状変更	TH	K.M	窪田	09.7.1

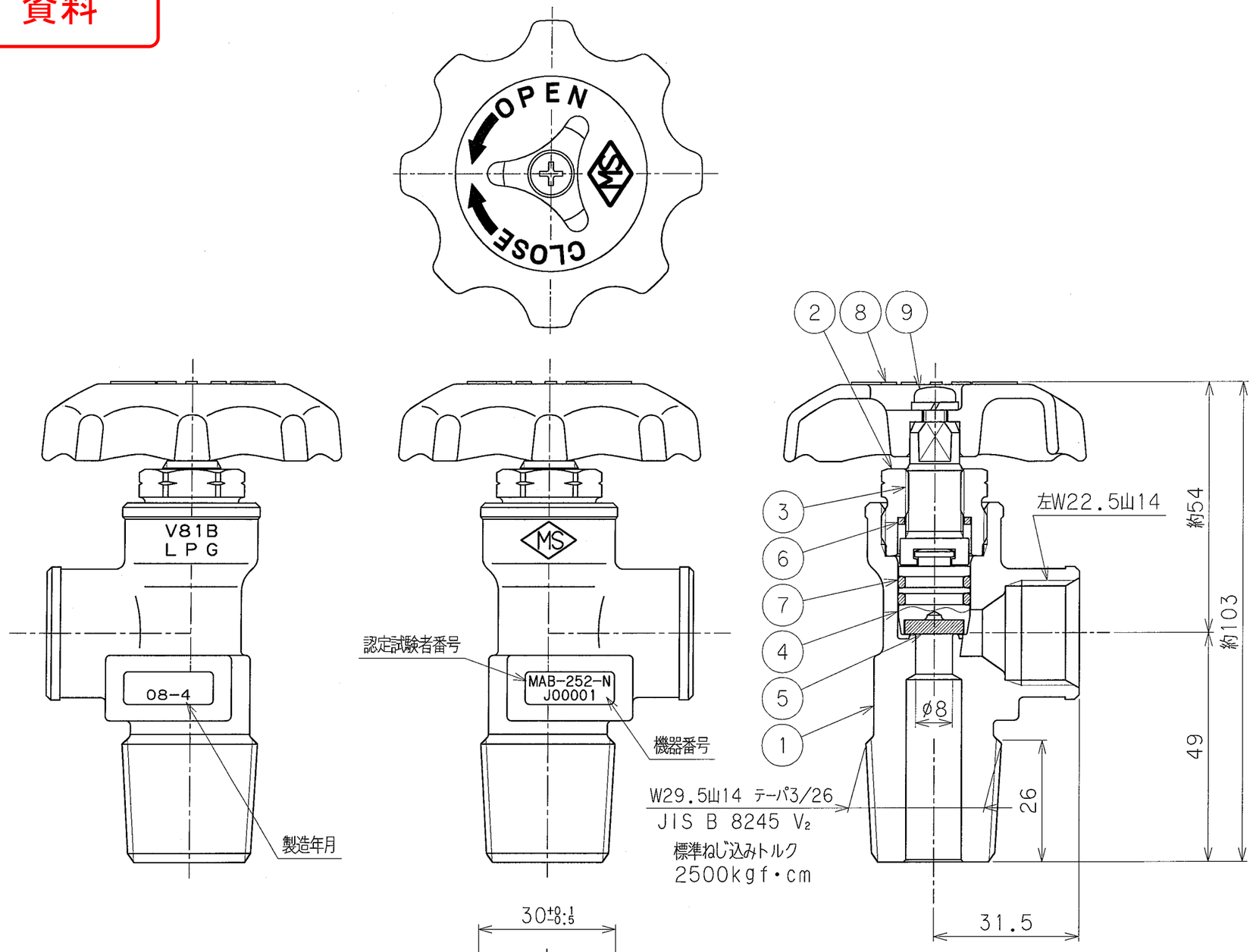

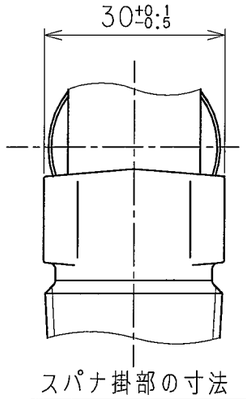

スパナ掛部の寸法

大臣認定品

設計圧力	1.8	MPa
設計温度	-10~70	℃
耐圧試験圧力	3.0	MPa
気密試験圧力	1.8	MPa
製品コード	V-81B-12	

No.	PART NAME	MATERIAL	QTY.	REMARKS
9	セットスクリュー	SWRCH10R	1	
8	ハンドル	ADC12	1	赤色
7	Oーリング	NBR	2	
6	バックパッキン	ナイロン	1	
5	シートパッキン	ナイロン	1	
4	バルブステム	C3604B	1	
3	スピンドル	C3604B	1	
2	グランドナット	C3604B	1	
1	ボディ	C3771B	1	

SUBJECT

バルク貯槽用液取出弁

V-81B

口径：8mm

DWG.No.	REV.		
B-17788-12	8		
DRAWN	CHECKED	APPROVED	DATE
K.S	新谷	新谷	'97.07.23

MIYAIRI VALVE MFG.CO.,LTD.
株式会社宮入バルブ製作所